# SMONTAGGIO – MONTAGGIO : TURBOCOMPRESSORE (MHI) 49173-07500

## *DIESEL TURBO DV6ATED4*

**IMPORTANTE : Rispettare SCRUPOLOSAMENTE le istruzioni di sicurezza e pulizia**

## 1. Smontaggio

Staccare la batteria.

Smontare il copri-motore.

**ATTENZIONE:** Proteggere il radiatore per evitare di danneggiarne le alette. Smontare l'insieme catalizzatore

**ATTENZIONE:** Otturare i fori di entrata e di uscita aria del turbocompressore.

Smontare:

- Il tubo di entrata aria del turbocompressore
- Il silenziatore del compressore

**NOTA** : Smontare il silenziatore del compressore facendolo ruotare secondo l'asse del collettore.

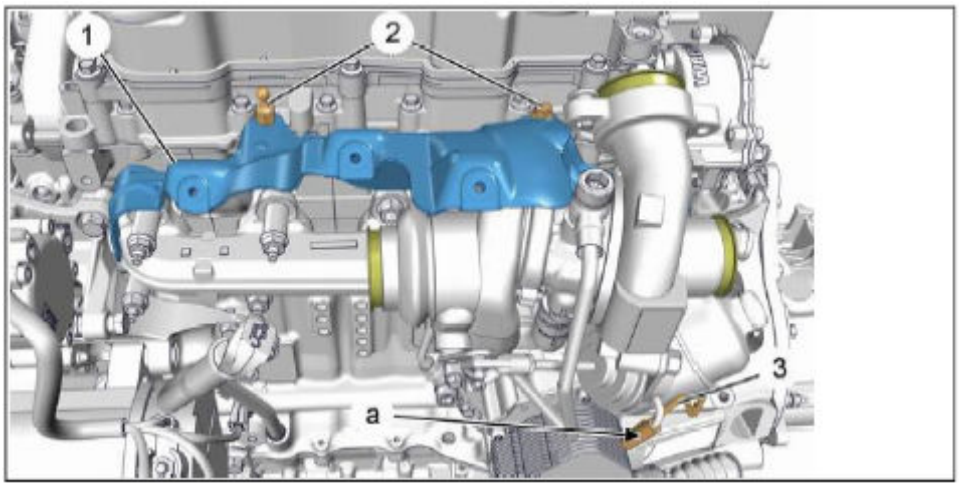


Smontare :

- Le viti (2)
- Il paracalore (1)
- Scollegare il tubo di depressione (3) (in "a") .

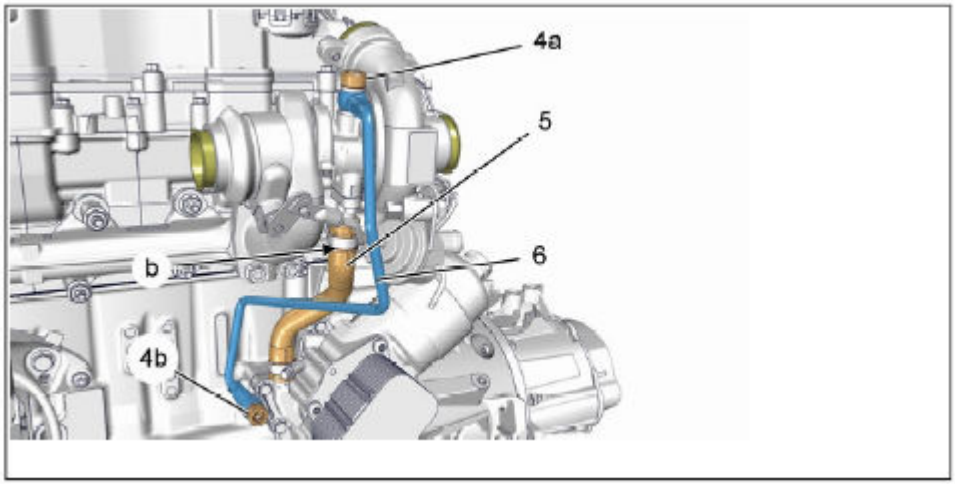


**ATTENZIONE :** Otturare i fori di ingresso/uscita olio del turbocompressore .

Scollegare il tubo di ritorno della lubrificazione (5) (In “b”).

**ATTENZIONE :** Quando si procede ad allentare i raccordi, fare attenzione che non girino (Tenerli fermi se necessario).

Smontare il tutto : tubo di lubrificazione (6) / viti (4a), (4b) / guarnizioni in rame .

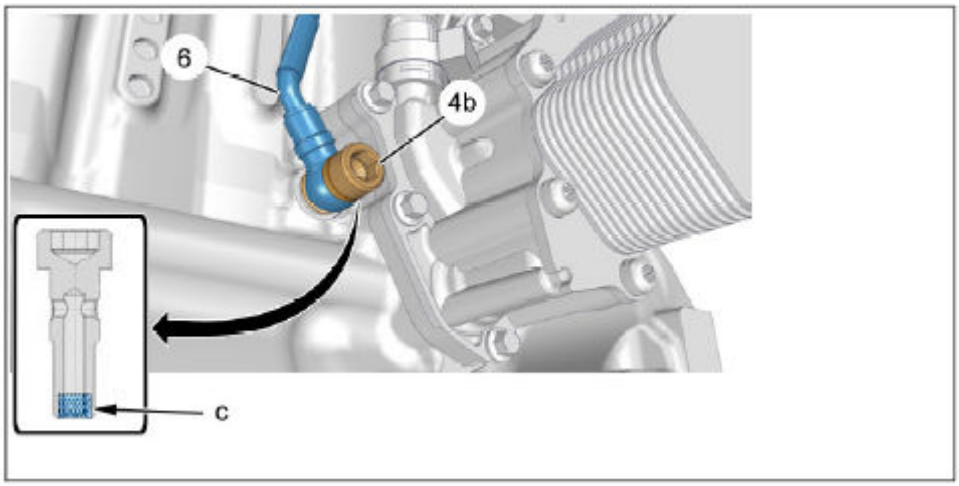


**NOTA :** Verificare l’assenza del filtrino in “c” sulla vite (4b) . Smontare (se necessario), aiutandosi con un cacciavite.

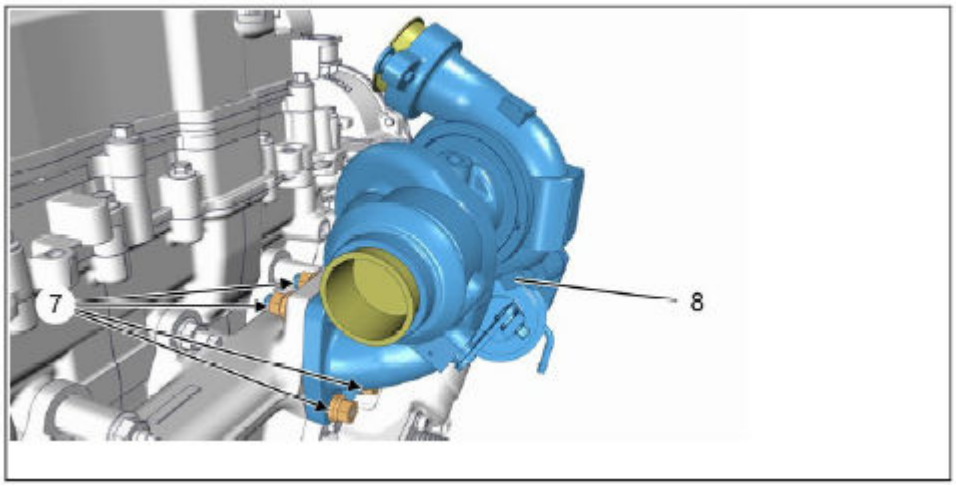


Svitare i 4 dadi (7) .

Staccare il turbocompressore dal collettore di scarico.

Posare il turbocompressore (8).

**ATTENZIONE :** Proteggere il collettore di scarico otturandolo.

## 2. Controllo

Esaminare il sistema di filtraggio dell'aria del motore.

Controllare :

- I raccordi aria
- Lo stato e il buon posizionamento del tubo di aspirazione aria
- Controllare l'assenza di corpi estranei nei seguenti elementi :
- Circuito di entrata aria
- Collettore gas di scarico (rischio di rottura del turbocompressore alla messa in moto)

Pulire la superficie della flangia collettore di scarico/turbocompressore.

Verificare la pulizia dei raccordi del circuito olio.

**ATTENZIONE :** Utilizzare viti e dadi pretrattati, resistenti al calore.

Sostituire :

- Dadi di fissaggio del turbocompressore
- Guarnizioni di rame delle viti cave di lubrificazione del turbocompressore
- Fascia di ritegno del catalizzatore

## 3. Montaggio

**ATTENZIONE :** Durante il montaggio, tutte le guarnizioni smontate devono essere sostituite con le nuove.

**ATTENZIONE :** Durante il montaggio: smontare i tappi di protezione del turbocompressore all'ultimo momento.

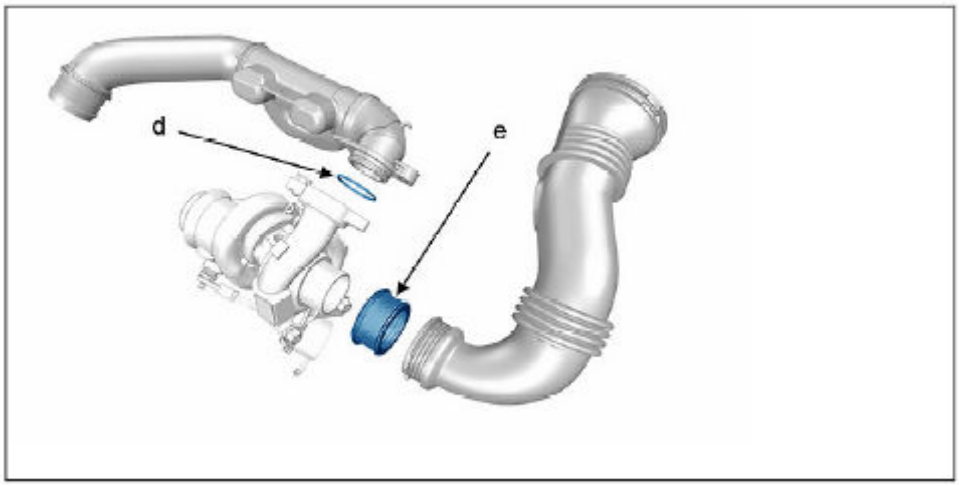


Sostituire le guarnizioni "d" ed "e" del turbocompressore .

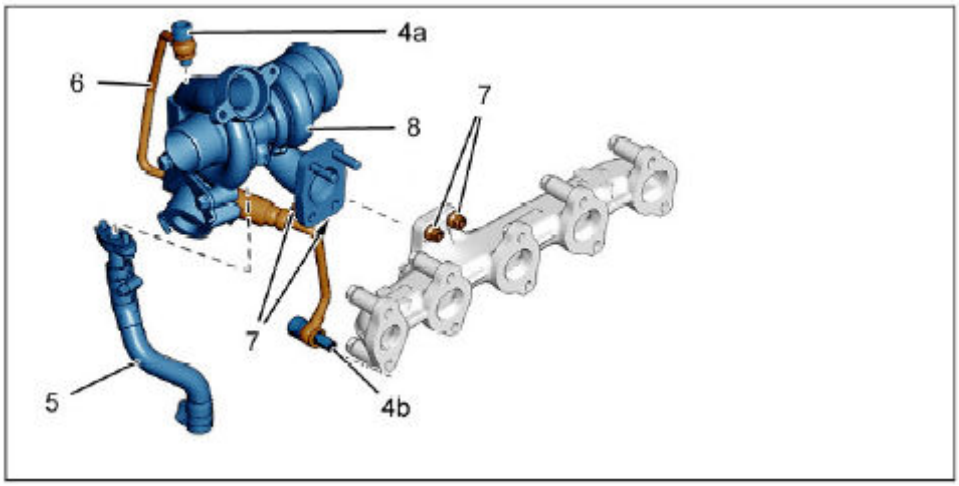


**ATTENZIONE :** Pulire i piani di giunzione (flange di accoppiamento) con il prodotto abrasivo omologato. Non utilizzare abrasivi ne oggetti taglienti sui piani di giunzione. Tali piani non devono mostrare né segni di battuta né rigature.

Effettuare un premontaggio degli elementi del turbocompressore, al fine di aggiustarne il posizionamento (Prima del serraggio definitivo) :

- Raccordo di scarico olio (5)
- Insieme del tubo di mandata olio (6)
- Le viti (4°), (4b)

**ATTENZIONE :** Sostituire tutti i dadi (7)

Posizionare il turbocompressore nel vano motore.

Collegare il turbocompressore al collettore di scarico.

Rimontare i dadi (7); serrare a coppia 2,5 + 0,5 Nm .

**ATTENZIONE :** Sostituire tutte le rondelle di tenuta del tubo di lubrificazione (6).

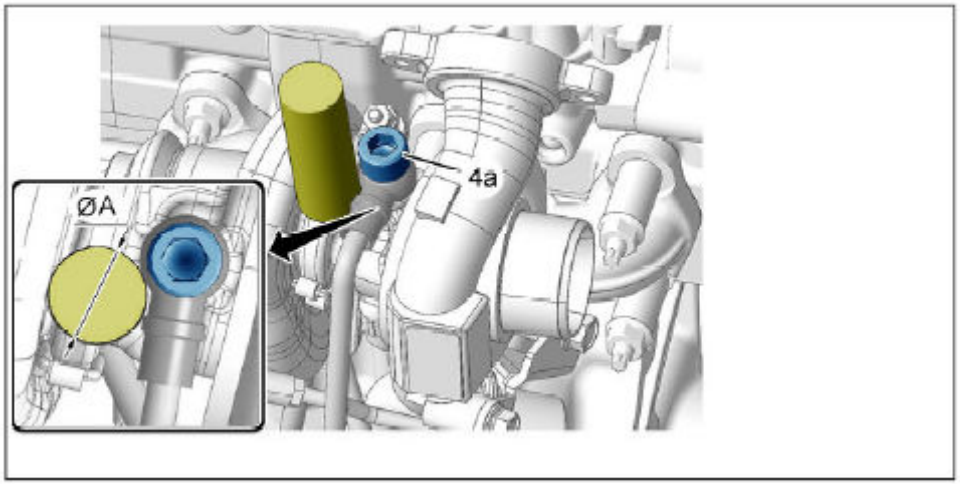


Metodo di serraggio del raccordo superiore :

- Posizionare un puntale del diametro “A” = 20,5 mm in verticale come indicato nella figura
- Stringere la vite superiore (4a) a 3 + 0,5 Nm mantenendo il raccordo con il puntale

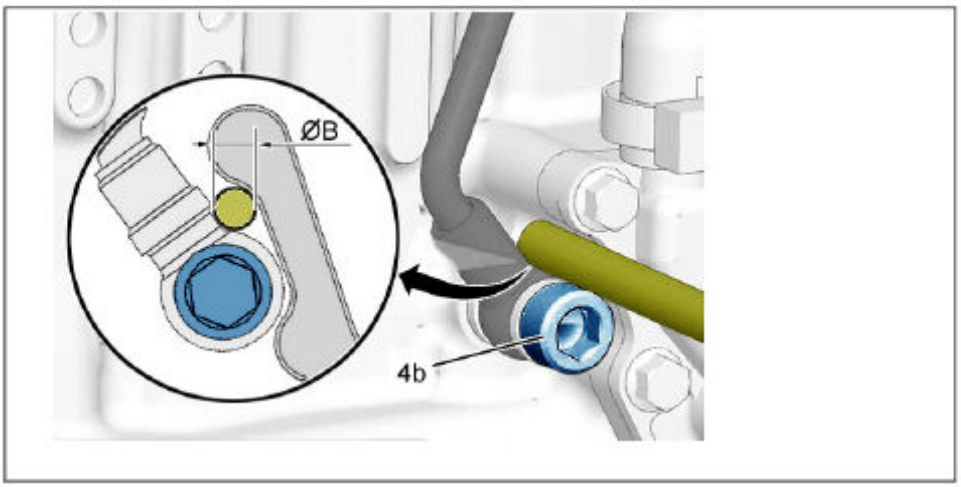


Metodo di serraggio del raccordo inferiore :

- Posizionare un puntale di diametro “B” = 7,5 mm in orizzontale come indicato nella figura
- Stringere la vite (4b) a 3 + 0,5 Nm mantenendo il raccordo con il puntale

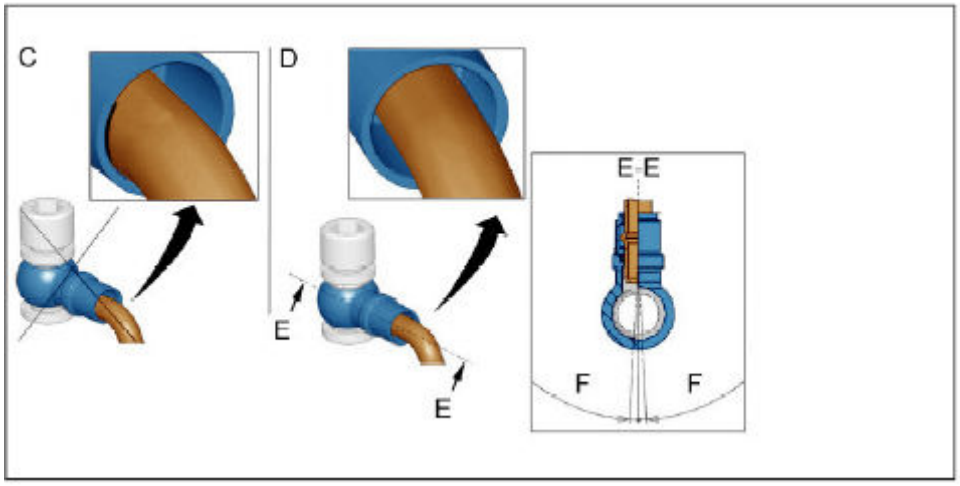


"C" Montaggio scorretto del tubo di lubrificazione.

"D" Montaggio corretto del tubo di lubrificazione.

"E" Vista in sezione.

"F" Angolo massimo di inclinazione del raccordo: 3° (0;+0,2) .

**ATTENZIONE :** Il montaggio errato del raccordo di lubrificazione comporterà delle perdite di olio motore. Dopo il serraggio dei raccordi, verificarne l'inclinazione; in caso di errore, ricominciare l'operazione di serraggio e sostituire i giunti.

Collegare il tubo di aspirazione del turbocompressore.

**ATTENZIONE :** Realizzare un premontaggio al fine di aggiustare la posizione del gruppo catalizzatore/filtro particolato (se previsto nell'equipaggiamento).

Montaggio del catalizzatore

Montare :

- Schermo paracalore (1)
- Viti (2), stringere a 0,6 + 0,2 Nm
- Silenziatore turbocompressore, stringere i dadi della flangia a 2 + 0,5 Nm
- Entrata aria del turbocompressore, stringere il dado a 2 + 0,5 Nm

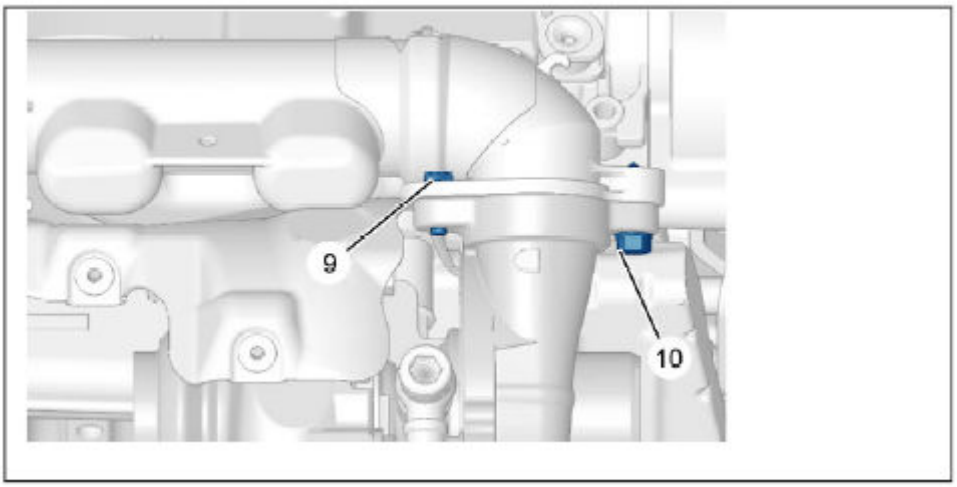


Stringere :

- La vite (10) a 1 + 0,1 Nm
- La vite a brugola (9) a 0,5 + 0,1 Nm

Collegare la batteria.

Montare il coperchio motore.

**ATTENZIONE :** Effettuare le operazioni dopo aver collegato la batteria .

## 4. Precauzioni da prendere prima di avviare la vettura

Staccare gli spinotti iniettori diesel.

Far girare il motore per 15 secondi a vuoto.

Collegare gli spinotti iniettori diesel.

Far girare piano il motore per 30 secondi, prima di aumentare i giri.

Dopo la messa in moto, controllare eventuali perdite dei vari raccordi.

Procedere alla cancellazione dei difetti in memoria tramite uno strumento di diagnosi.